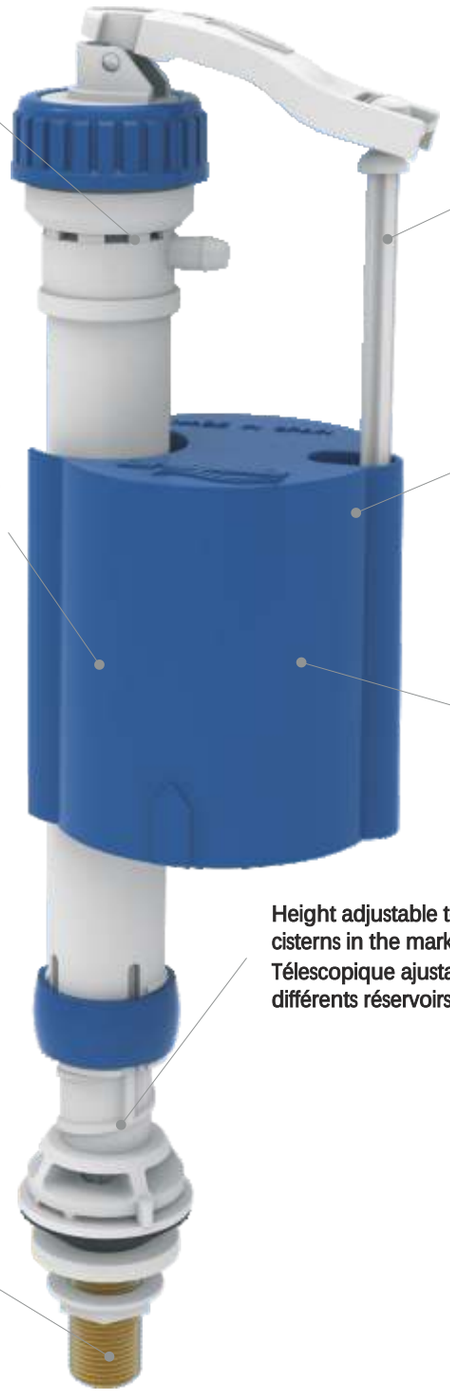

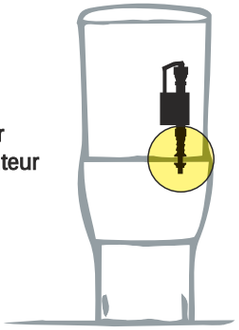

Telescopic compact bottom inlet valve piston closing Compact model
Robinet flotteur télescopique compact alimentation basse fèrmeture para piston modèle Compact

Cod.		
20600	BAG SAC	50
20601	BOX BOÎTE	24
20602	BLISTER	34
20622	DISPLAY BOX BOÎTE EXPO.	20

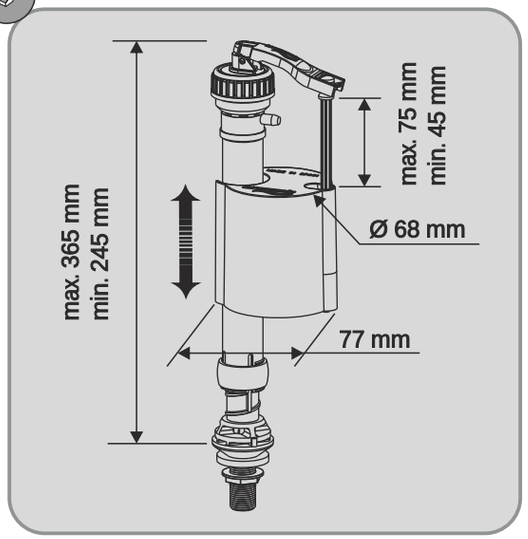

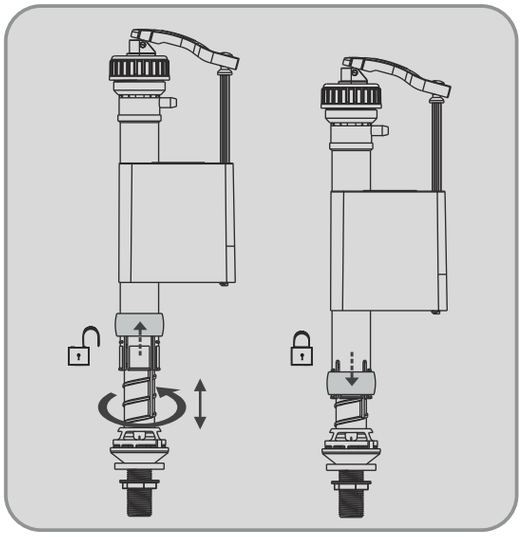

Technical Features:
Caractéristiques Techniques:

Working pressures from 0,5 a 10 bar
Resists pressure peaks up to 12 bar
Pressions de travail de 0,5 a 10 bar
Résiste pointe de pression a 12 bar

Quick installation
Installation rapide

Compatible with all ceramic cisterns
Compatible avec tous les réservoirs en céramique

Made from high quality plastics and limescale
Fabriqué en polimères haute qualité et anticalcaire